ERA — СТАЛЬНОЙ РАСПОРНЫЙ КЛИНОВОЙ АНКЕР

ERA – оцинкованная сталь

ERA-H – коррозионностойкое покрытие HARP

НАЗНАЧЕНИЕ

- Для анкеровки в сжатую зону бетона класса С20/25 и выше, природный камень плотной структуры
- Применяется при монтаже: витражей, кронштейнов навесных фасадных систем (НФС), лифтовых направляющих, перильных ограждений, кабельных лотков, колонн, стоек, балок, инженерных коммуникаций, оборудования и прочих конструкций

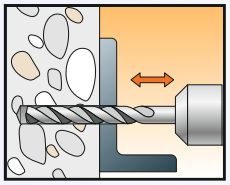

1. Пробурить отверстие необходимого диаметра на требуемую глубину.

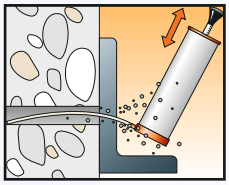

2. Прочистить отверстие от буровой крошки.

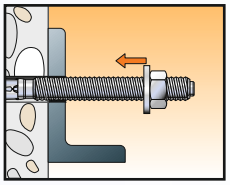

3. Установить анкер в отверстие, через прикрепляемую деталь.

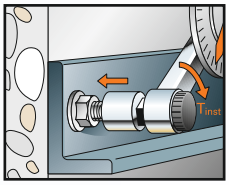

4. Затянуть деталь динамометрическим ключом с рекомендуемым моментом затяжки Tinst.

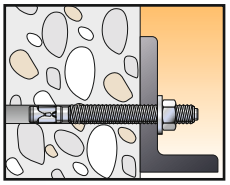

5. Анкер установлен.

СВОЙСТВА

- Имеет техническое свидетельство ФЦС
- Имеет Европейский Технический допуск для сжатой зоны бетона, опция 7
- Для сквозного и предварительного монтажа
- Анкер соответствует классу прочности 6.8
- Коррозионностойкое покрытие HARP допущено к применению в среднеагрессивной среде, влажном режиме на срок не менее 50-ти лет
- Анкер ERA-H имеет распорную клипсу из нержавеющей стали класса А4
- Толщина гальванического цинкового слоя анкера ERA не менее 10 мкм
- Производит контролируемое расклинивание в отверстии при затяжке гайки установленным моментом
- Уменьшенная глубина анкеровки позволяет снизить трудозатраты при производстве работ, путем сокращения расхода буров
- Минимальные краевые и осевые расстояния достигаются за счет равномерного распора клипсы анкера
- Возможен дистанционный монтаж за счет увеличенной длины резьбы

ERA — СТАЛЬНОЙ РАСПОРНЫЙ КЛИНОВОЙ АНКЕР

ТЕХНИЧЕСКИЕ ХАРАКТЕРИСТИКИ

d_0 – диаметр бура, мм
h_{ef} – эффективная глубина анкеровки, мм
t_{fix} – максимальная толщина прикрепляемой детали, мм
h_1 – минимальная глубина отверстия в базовом основании, мм
L – полная длина анкера, мм
dw – диаметр резьбы, мм
T_{inst} – рекомендованный момент затяжки анкера, Нм
SW – размер под ключ

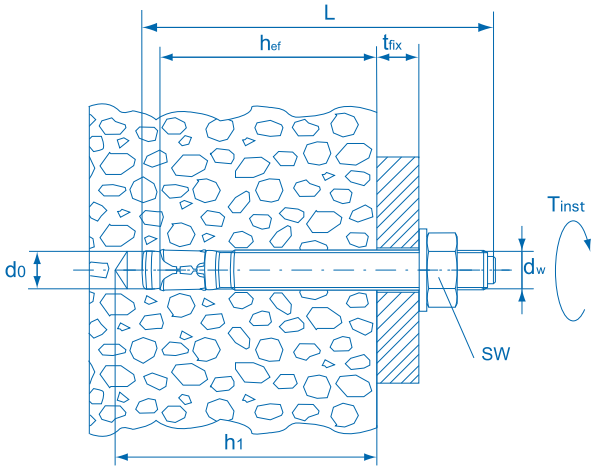

Обозначение	Артикул, ERA-H, покрытие HARP	Артикул, ERA, оцинкованная сталь	Упаковка, шт.	Диаметр бура, d_0, мм	Минимальная глубина отверстия h_1, мм	Эффективная глубина анкеровки, hef, мм	Макс. толщина прикрепляемой детали tfix, мм	Полная длина анкера L, мм	Резьба анкера dw	Размер под ключ,SW
ERA 6/3x45	301301	300931	200	6	42	35	3	45	M6	10
ERA 6/15x65	301303	300933	100	6	50	35	15	65	M6	10
ERA 6/35x85	301305	300935	100	6	50	35	35	85	M6	10
ERA 6/50x100	301307	300937	50	6	50	35	50	100	M6	10
ERA 8/5x50	301309	300939	100	8	50	40	5	50	M8	13
ERA 8/7x65	300940	301110	100	8	58	40	7	65	M8	13
ERA 8/15x75	301311	300941	100	8	60	40	15	75	M8	13
ERA 8/30x90	301313	300943	100	8	60	40	30	90	M8	13
ERA 8/55x115	301315	300945	100	8	60	40	55	115	M8	13
ERA 8/75x135	301317	300947	100	8	60	40	75	135	M8	13
ERA 10/5x60	301321	300951	50	10	50	45	5	60	M10	17
ERA 10/5x75	301323	300953	50	10	70	50	5	75	M10	17
ERA 10/20x90	301325	300955	50	10	70	50	20	90	M10	17
ERA 10/30x100	301327	300957	50	10	70	50	30	100	M10	17
ERA 10/50x120	301329	300959	50	10	70	50	50	120	M10	17
ERA 10/75x145	301331	300961	25	10	70	50	75	145	M10	17
ERA 10/100x170	301333	300963	25	10	70	50	100	170	M10	17
ERA 10/140x210	301335	300965	25	10	70	50	140	210	M10	17
ERA 12/7x80	301337	300967	50	12	60	55	7	80	M12	19
ERA 12/10x100	301339	300969	50	12	95	60	10	100	M12	19
ERA 12/20x110	301341	300971	50	12	95	60	20	110	M12	19
ERA 12/45x135	301343	300973	25	12	95	60	45	135	M12	19
ERA 12/70x160	301345	300975	25	12	95	60	70	160	M12	19
ERA 12/100x185	301347	300977	25	12	95	60	100	185	M12	19
ERA 12/115x200	301349	300979	25	12	95	60	115	200	M12	19
ERA 12/135x220	301351	300981	25	12	95	60	135	220	M12	19
ERA 12/155x240	301353	300983	25	12	95	60	155	240	M12	19
ERA 12/170x255	301355	300985	25	12	95	60	170	255	M12	19
ERA 12/200x285	301357	300987	25	12	95	60	200	285	M12	19
ERA 12/215x300	301359	300989	25	12	95	60	215	300	M12	19

ERA — СТАЛЬНОЙ РАСПОРНЫЙ КЛИНОВОЙ АНКЕР

Обозначение	Артикул, ERA-H, покрытие HARP	Артикул, ERA, оцинкованная сталь	Упаковка, шт.	Диаметр бура, do, мм	Минимальная глубина отверстия h_1, мм	Эффективная глубина анкеровки, hef, мм	Макс толщина прикрепляемой детали tfix, мм	Полная длина анкера L, мм	Резьба анкера dw	Размер под ключ,SW
ERA 12/240x325	301361	300991	25	12	95	60	240	325	M12	19
ERA 12/270x335	301363	300993	20	12	95	60	270	335	M12	19
ERA 16/10x110	301365	301007	20	16	90	85	10	110	M16	24
ERA 16/15x125	301367	301009	20	16	115	85	15	125	M16	24
ERA 16/30x145	301369	301011	20	16	115	85	30	145	M16	24
ERA 16/60x175	301371	301013	20	16	115	85	60	175	M16	24
ERA 16/100x215	301373	301015	15	16	115	85	100	215	M16	24
ERA 16/115x230	301375	301017	10	16	115	85	115	230	M16	24
ERA 16/135x250	301377	301019	10	16	115	85	135	250	M16	24
ERA 16/155x270	301379	301021	10	16	115	85	155	270	M16	24
ERA 16/170x285	301381	301023	10	16	115	85	170	285	M16	24
ERA 16/205x320	301383	301025	10	16	115	85	205	320	M16	24
ERA 20/30x170	301385	301027	10	20	130	95	30	170	M20	30
ERA 20/75x215	301387	301029	10	20	130	95	75	215	M20	30
ERA 24/10x160	301401	301031	10	24	145	100	10	160	M24	36
ERA 24/10x180	301403	301033	10	24	165	120	10	180	M24	36
ERA 24/30x200	301405	301035	10	24	165	120	30	200	M24	36
ERA 24/50x220	301407	301037	10	24	165	120	50	220	M24	36
ERA 24/90x260	301409	301039	10	24	165	120	90	260	M24	36
ERA 24/140x310	301411	301041	10	24	165	120	140	310	M24	36

СРЕДНИЕ ПРЕДЕЛЬНЫЕ, РАСЧЕТНЫЕ И ДОПУСКАЕМЫЕ НАГРУЗКИ НА ОДИНОЧНЫЙ АНКЕР **ERA** ДЛЯ СЖАТОЙ ЗОНЫ БЕТОНА C20/25

Параметр	M8	M10	M12	M16	M20	M24
Средние предельные нагрузки Nu, Vu						
Вырывающая нагрузка Nu, кН	17,7	24,9	27,3	45,0	70,5	75,0
Срезающая нагрузка Vu, кН	14,2*	24,0*	29,7*	58,0*	92,7*	97,5*
Расчетные нагрузки Nrd, Vrd						
Вырывающая нагрузка Nrd, кН	8,3	11,6	12,7	21,0	32,9	35,0
Срезающая нагрузка Vrd, кН	7,9	13,4	16,6	32,4	51,9	54,6
Допускаемые нагрузки Nrec, Vrec						
Вырывающая нагрузка Nrec, кН	5,9	8,3	9,1	15,0	23,5	25,0
Срезающая нагрузка Vrec, кН	5,7	9,6	11,9	23,2	37,1	39,0
Рекомендованный момент затяжки Tinst, Нм	15	25	50	100	160	200
Минимальное осевое расстояние Smin, мм	60	75	90	130	145	160
Минимальное краевое расстояние, Cmin, мм	60	75	90	130	145	160
Минимальная толщина базового основания h, мм	100	100	120	170	200	240

* Разрушение по стали